REMA YAS Hebelzug (nur zum Ziehen und Zurren)

Der REMA YAS ist ein besonders robuster Hebelzug zum Ziehen und Zurren in alle Richtungen.
Ausführung mit Schiffswerfthaken.

Merkmale
- Kompakte Bauweise und niedriges Eigengewicht.
- Zuverlässige Lastdruckbremse, die Last wird in jeder gewünschten Höhe festgehalten.
- Patentierte Führung der Lastkette.
- Handhebel mit Gummigriff.
- Eine doppelte Feder auf jeder Rastklinke, für zusätzliche Sicherheit.
- Lasthaken biegen sich bei Überlastung allmählich auf, anstatt abrupt abzubrechen.
- Güteklasse 10 galvanisch verzinkte Lastkette mit hohere Zugkraft (EN 818/7).

Standardlieferung:
- 1,5 m Kettelänge (max Abstand zwischen dem oberen und unteren Haken).

Optionen
- Individuelle Hub- und Betätigungshöhen sind lieferbar.

Norm:
- EN12100-1/2, EN13157, EN818-7

1,6 t - 3,2 t

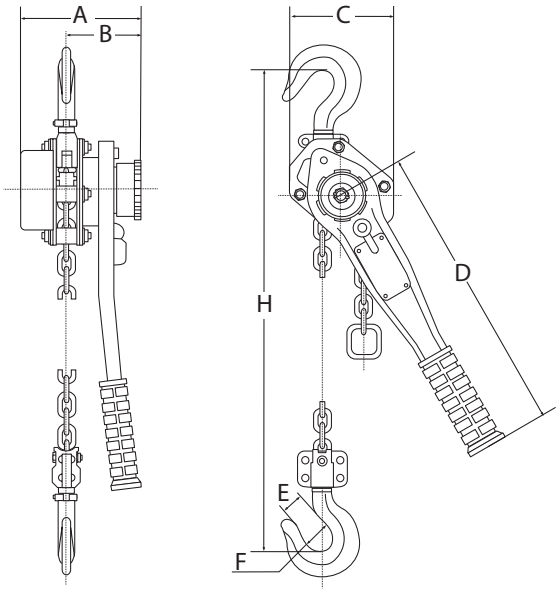

Typ	Ziehkraft (kg)	Hebelkraft (kg)	Lastkette (mm)	Anzahl der Stränge	Bauhöhe (mm)	Gewicht (kg)	Artikel-Nr.
YAS-1600KG-SW	1.600	30	7,1 x 21,0	1	352	9.2	0208006
YAS-3200KG-SW	3.200	37	9,0 x 27,2	1	420	15.5	0208008

Typ	A (mm)	B (mm)	C (mm)	D (mm)	E (mm)	F (mm)	H (mm)
YAS-1600KG-SW	162	99	136	310	34	45	352
YAS-3200KG-SW	186.5	104	180	310	47	57	420